PRECAUCIONES EN EL USO DE ESCALERAS DE MANO

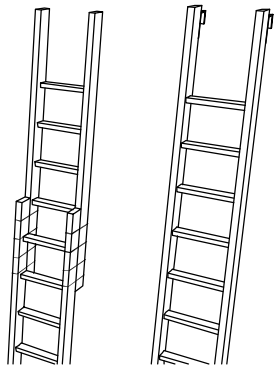

NO SE DEBE REALIZAR NUNCA EL EMPALME IMPROVISADO DE DOS ESCALERAS.

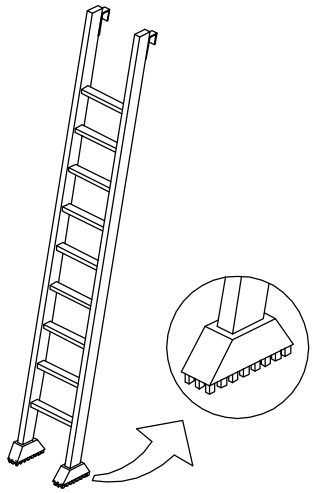

EQUIPAR LA S ESCALERAS PORTATILES CON BASES ANTIRRESBALADIZAS PARA UNA MEJOR ESTABILIDAD.

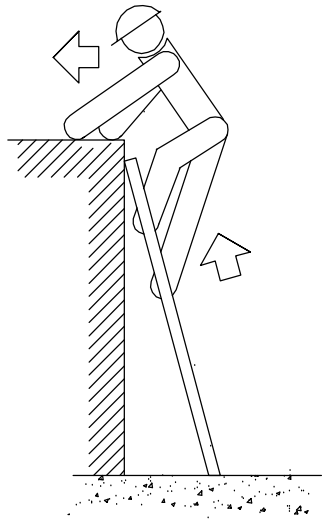

NO

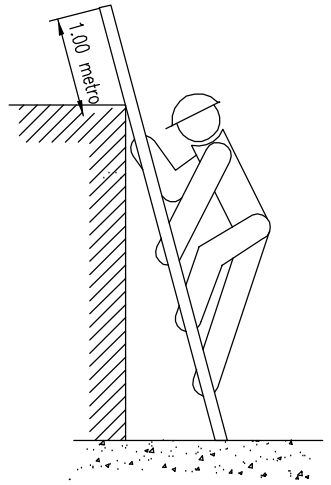

SI

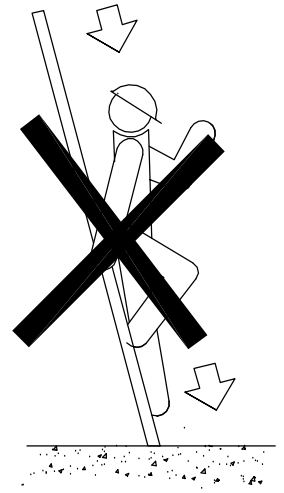

NO

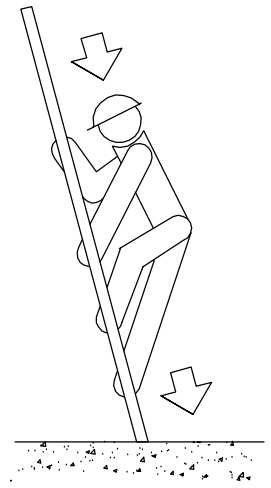

SI

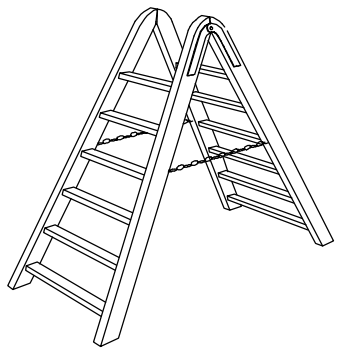

TOPE Y CADENA PARA IMPEDIR LA APERTURA.

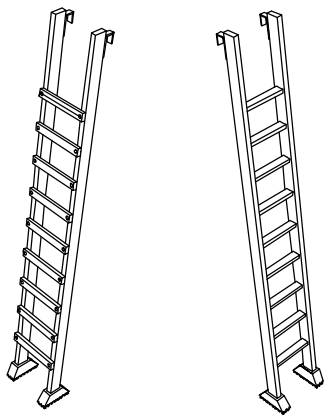

LOS LARGEROS SERAN DE UNA SOLA PIEZA Y LOS PELDAÑOS ESTARAN BIEN ENSAMBLADOS Y NO CLABADOS.

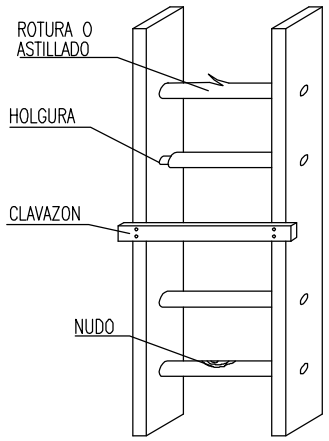

NO

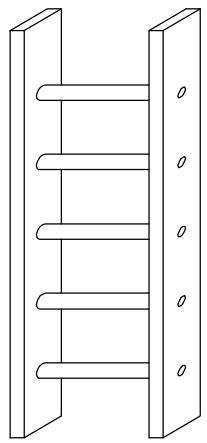

SI

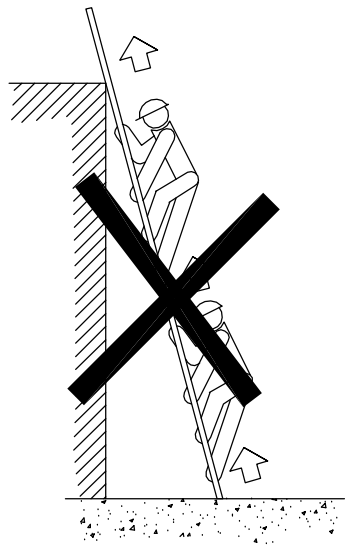

NO

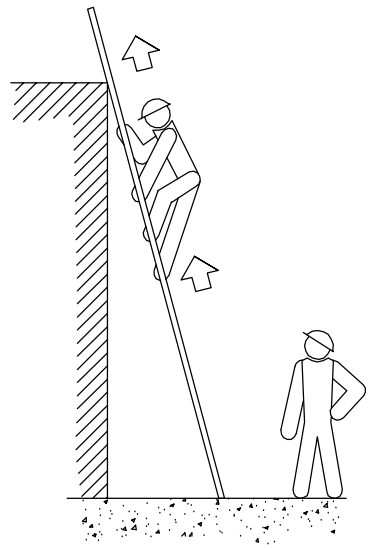

SI

Rev. 0 Dib: Rev. y Comp. por ANA 271107-07:47PM 2048AO3H13_R0.dwg

Ilmo. Ayuntamiento de la Villa de Estepona	TITULO: PROYECTO DE SEÑALIZACIÓN Y ESTUDIO DE TRÁFICO Y TRAZADO DE LA AVD. JOSE MARTIN MENDEZ Y GLORIETA DE INTERSECCIÓN CON AVD. JUAN CARLOS I (ESTEPONA)	CONSULTORES: TECNIA ingeniería	EL I.C.C.P. AUTOR DEL PROYECTO: JOSE ÁNGEL JÓDAR PEREÑA (Nº10.100)	CLAVE 2048 / FECHA NOVIEMBRE 2007	ESCALAS S/E — ORIGINALES EN A1 — GRAFICAS	DESIGNACION: SEGURIDAD Y SALUD — DETALLES	PLANO Nº A03 / HOJA 7 DE 13